Typ GZK 090

geschlossene Achse mit
Zahnriemenantrieb am Achskopf/
closed axis with beltdrive at axis head



- **Typ GZKR 090 mit Laufrollenführung / with roller bearings**
- **Typ GZKS 090 mit Schienenführung / with rail guides**

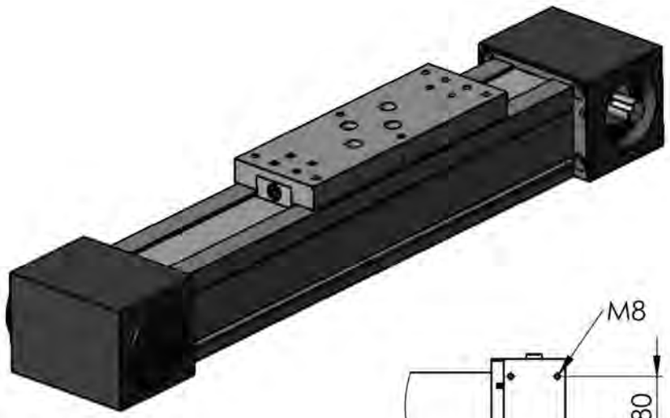

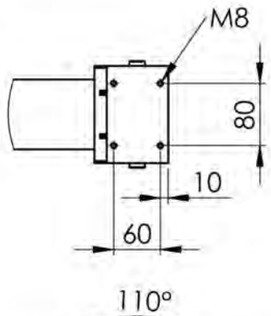

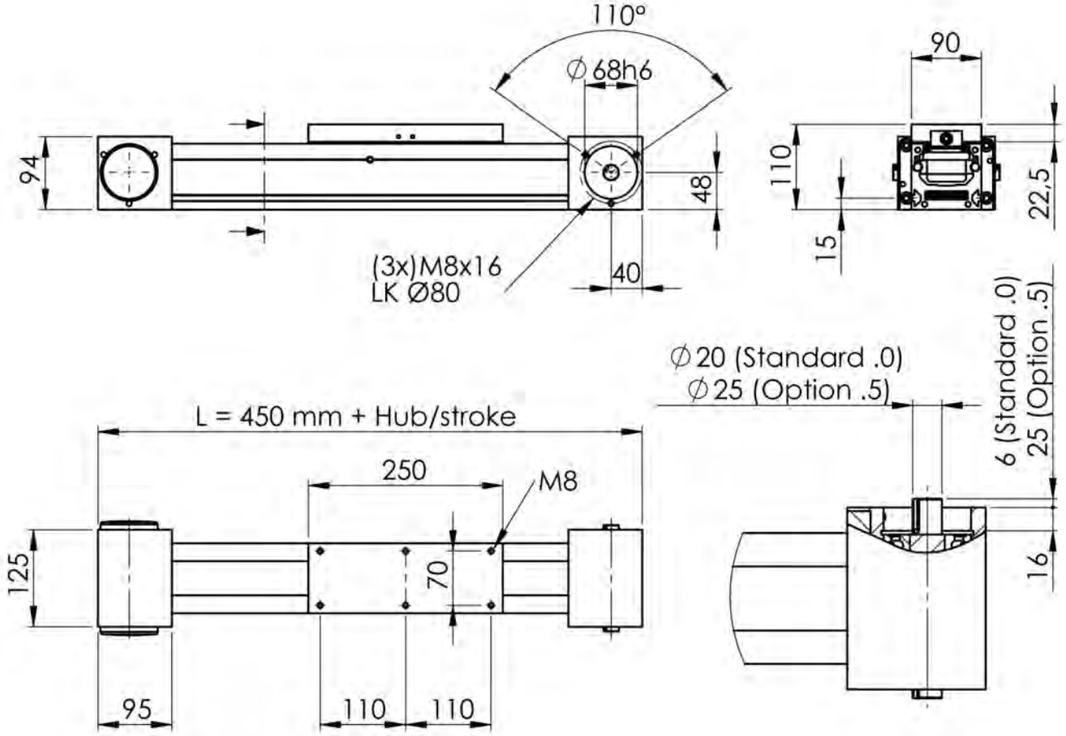

Typ GZK 120

geschlossene Achse mit
Zahnriemenantrieb am Achskopf
closed axis with beltdrive at axis head



- **Typ GZKR 120 mit Laufrollenführung / with roller bearings**
- **Typ GZKS 120 mit Schienenführung / with rail guides**

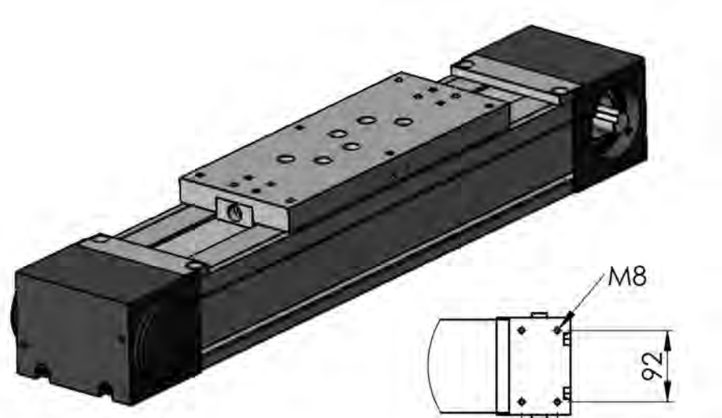

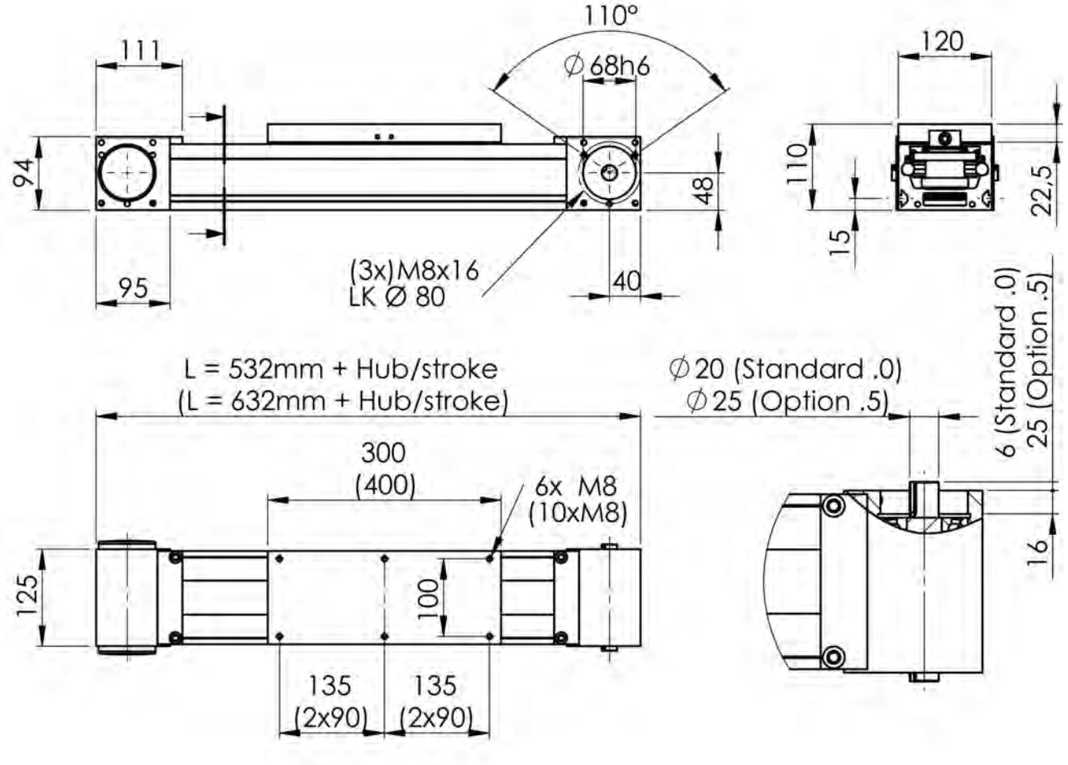

Technische Daten
Linearachse GZKR / GZKS

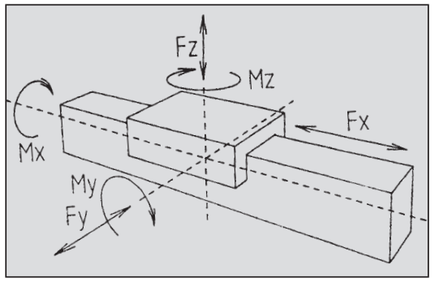

$$\left(\frac{Fy}{Fy(max)}+\frac{Fz}{Fz(max)}+\frac{Mx}{Mx(max)}+\frac{My}{My(max)}+\frac{Mz}{Mz(max)}\right)\leq 1$$

Schlittenbelastungen/carriage forces GZKR 090/GZKR 120

Typ *type*	Profil b x h *profile b x h*	Schlitten *carriage*	Rollen *bearings*	für Last horizontal *charge horizontale*	Fx (max) N	Fy(max) N	Fz(max) N	Mx(max) Nm	My(max) Nm	Mz(max) Nm
GZK 090	90 x 85	250	6	50 kg	4160	3100	2200	18	80	120
GZK 120	120 x 85	300	4	200 kg	4160	6500	3800	40	250	450
GZK 120	120 x 85	400	6	300 kg	4160	8500	5000	50	400	600

Schlittenbelastungen sind Anhaltswerte, ausschlaggebend sind Geschwindigkeit und Beschleunigung bezogen auf den speziellen Belastungsfall. Wir beraten Sie gerne.
Carriage loads are reference values; speed and acceleration referring to the specific load case are decisive. We will gladly consult you.

Schlittenbelastungen/carriage forces GZKS 090/GZKS 120

Typ *type*	Profil b x h *profile b x h*	Schlitten *carriage*	Wagen *rail carriage*	für Last horizontal *charge horizontale*	Fx (max) N	Fy(max) N	Fz(max) N	Mx(max) Nm	My(max) Nm	Mz(max) Nm
GZK 090	90 x 85	250	1	100 kg	4160	7500	10000	300	300	300
GZK 120	120 x 85	300	4	200 kg	4160	15000	20000	500	800	800

Schlittenbelastungen sind Anhaltswerte, ausschlaggebend sind Geschwindigkeit und Beschleunigung bezogen auf den speziellen Belastungsfall. Wir beraten Sie gerne.
Carriage loads are reference values; speed and acceleration referring to the specific load case are decisive. We will gladly consult you.

Fx (nominal) = Fx (max)/2

Linearachse *axis*	Umfang Riemenscheibe mm *dia pully mm*	Ø Riemenscheibe mm *dia pully mm*	Leerlaufmoment Nm *basic resistance Nm*	v in m/s bei/at 1000/min	max. Antriebsmoment Nm *max. torque Nm*	Riemenbreite mm *belt width mm*	Teilung mm *pitch mm*	Zugkraft Fx (max) *traction Fx*
GZKR 090/120	200	63,6	0,9	3,33	150	50	10	4160
GZKS 090/120	200	63,6	1,5	3,33	150	50	10	4160

Typ	Gewicht/weight (kg)		
	2 x Block	Schlitten *carriage*	Profil/m
GZKR 090.250	7,3	3,8	9,4
GZKR 120.300	7,3	6,6	13
GZKR 120.400	7,3	9,5	13

Typ	Gewicht/weight (kg)		
	2 x Block	Schlitten *carriage*	Profil/m
GZKS 090.250	7,3	3,8	11,7
GZKS 120.300	7,3	7,4	12,7

Zubehör für Typ GZK
accessories

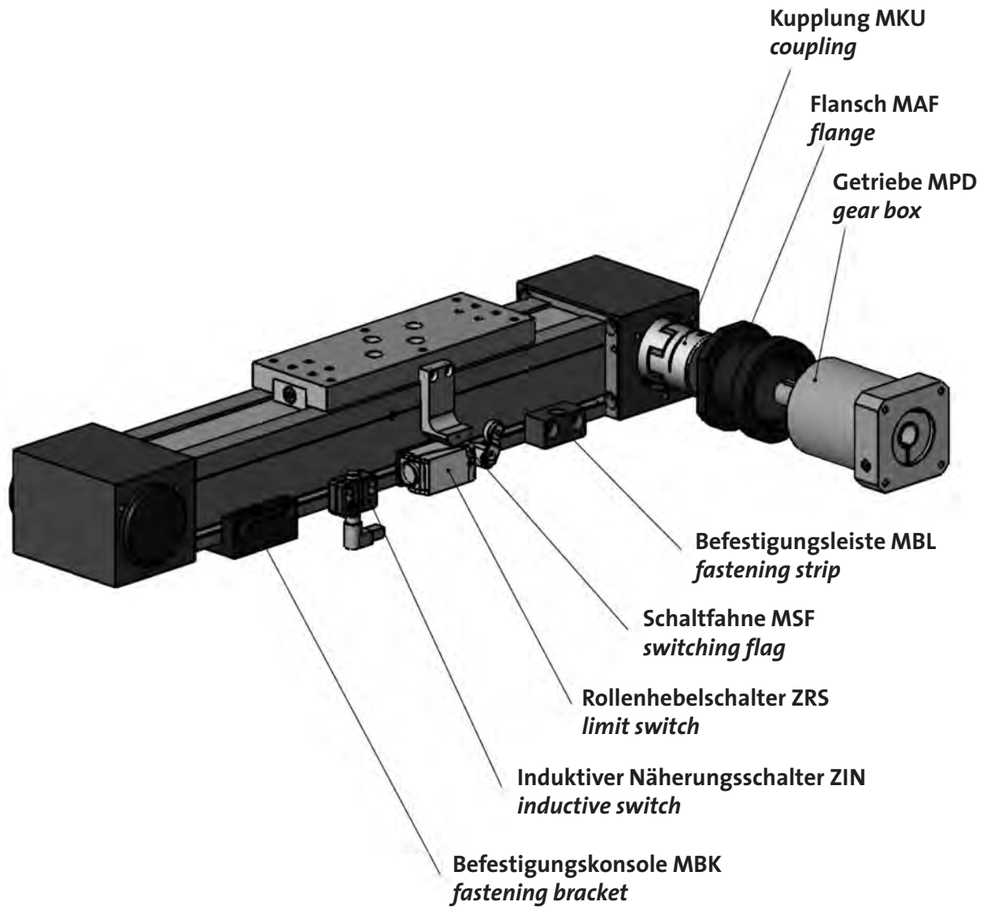

Option:
Version .3
rostfreie Ausführung